Diora Craft PRO+ 100/14500 3K

Артикул: DCPROplus100-3K

Назначение

Общее освещение складов, производственных цехов, гаражей, торговых площадок, ремонтных мастерских, выставочных павильонов.

О светильнике

- Малая масса для крепления на любых поверхностях
- Цельнометаллический корпус без ребер и углов
- Оригинальное расположение светодиодных плат
- Наличие защитного угла
- Возможность аварийного освещения
- Сохраняет работоспособность при повышении температуры до 70 °C
- Отличное решение для промышленного освещения

ОПИСАНИЕ

Установка

Крепление на поверхность потолка или стены с помощью лиры. Возможность регулировки угла наклона к опорной поверхности от 0° до 180°. Опционально доступны крепления: тросовый подвес, рым-болт.

Электрическое подключение

Кабель с сечением не менее 3x0,75 мм с помощью клеммника. Клеммник не входит в комплект поставки

Конструкция

Корпус из анодированного алюминия. Холодное накатывание на пресс-форму позволяет получить корпус без ребер и углов. Лира — сталь 2,5 мм, покрытая порошковой краской.

Драйвер

Одностадийный двухкаскадный с гальванической развязкой и активным корректором мощности.

Оптическая часть

Стабилизированный оптический поликарбонат

Комплект поставки

- Светильник с драйвером в сборе (1 шт)
- болт M8x16 с квадратной шейкой (2 шт)
- шайба 8 DIN 125A (2 шт)
- гайка-барашек M8 DIN 315 (2 шт)
- гроверная шайба 12 (2 шт)
- лира (1 шт).

ТЕХНИЧЕСКИЕ ХАРАКТЕРИСТИКИ

Мощность, Вт	100
Световой поток, лм	14500
Световая отдача, лм/Вт	145
Кривая силы света (КСС)	глубокая Г90
Угол расходимости светового потока	90
Габаритные размеры (без крепления)	Ø 425x390
Установочные размеры (с креплением)	Ø 425x493
Масса нетто, кг	2.6
Масса брутто, кг	2.75
Размер упаковки (ГхШхВ), мм	463x463x860
Объем упаковки, м³	0.184357
Напряжение питания переменного тока, В	176..264
Номинальная частота напряжения питания, Гц	50-60
Напряжение питания постоянного тока, В	180..370
Марка светодиодов	Samsung
Количество светодиодов, шт	686
Цветовая температура, К	3000
Индекс цветопередачи, Ra	80
Коэффициент мощности заявляемый, Pf	0.95
Коэффициент пульсации светового потока, %	1
Температура эксплуатации, С	-60..60
Вид климатического исполнения	УХЛ1
Класс защиты от поражения электрическим током	I
Класс энергоэффективности	A++
Степень защиты от пыли и влаги	IP65
Ударопрочность (IK)	05
Гарантийный срок, лет	5
Количество часов работы, ч	100000

КСС

DiORA

Diora Craft PRO+

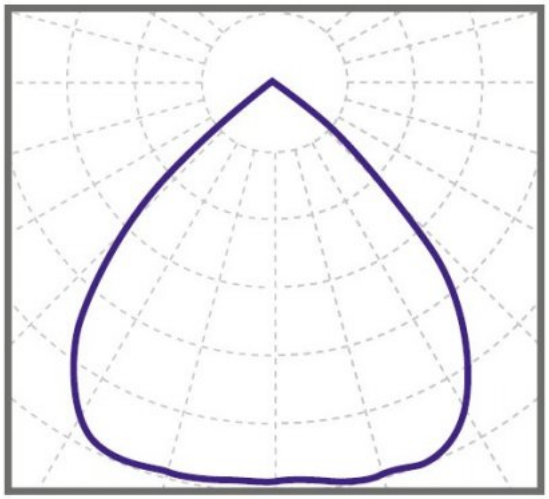

глубокая КСС 90°
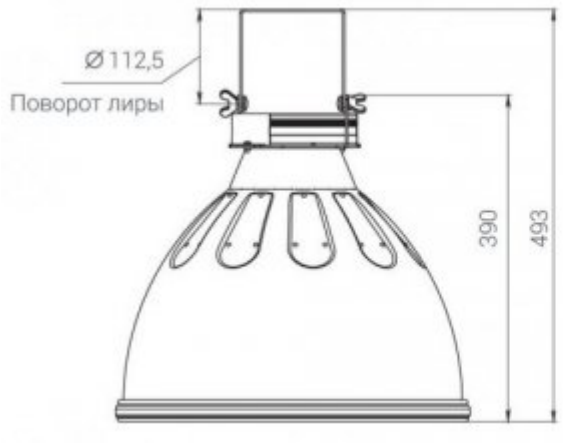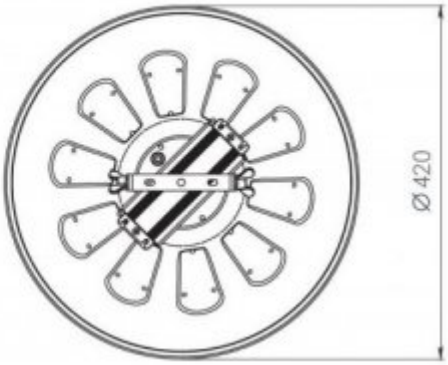
ЧЕРТЁЖ